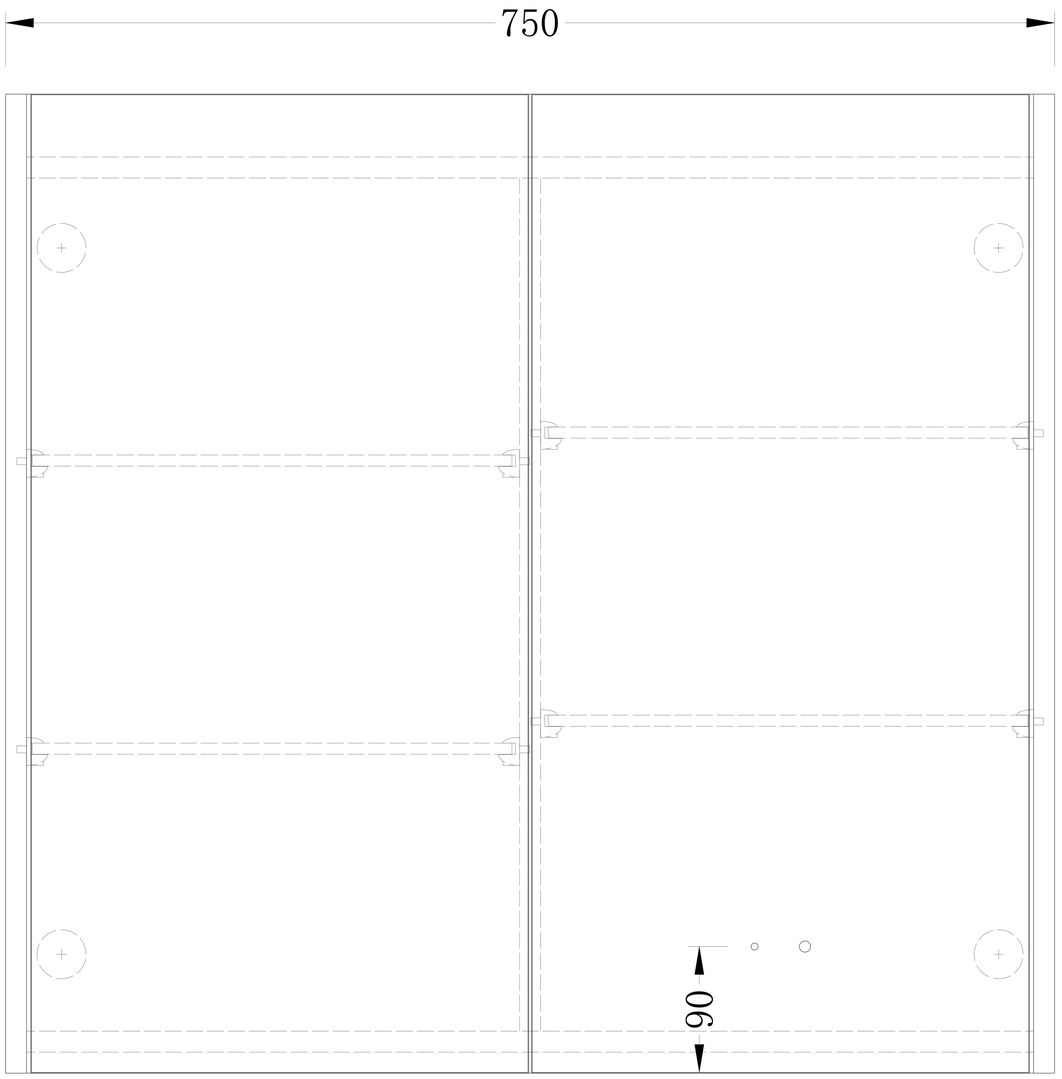
750
90

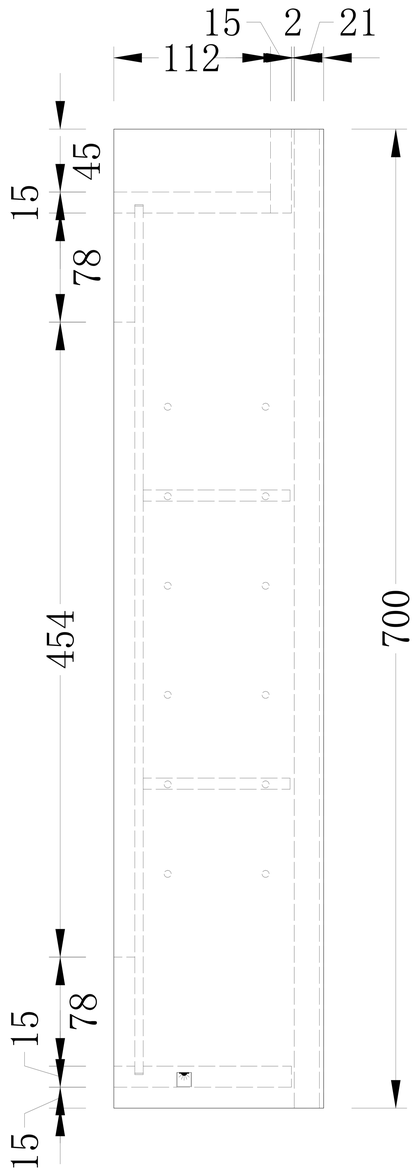
15
2
21
112
15
45
78
454
15
78
15
700

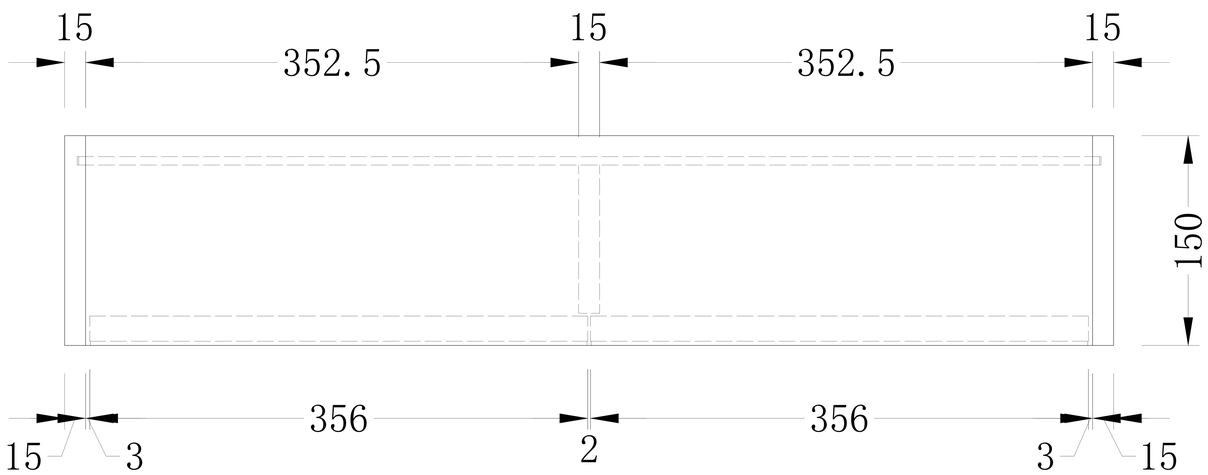
15
352.5
15
352.5
15
150
15
3
356
2
356
3
15