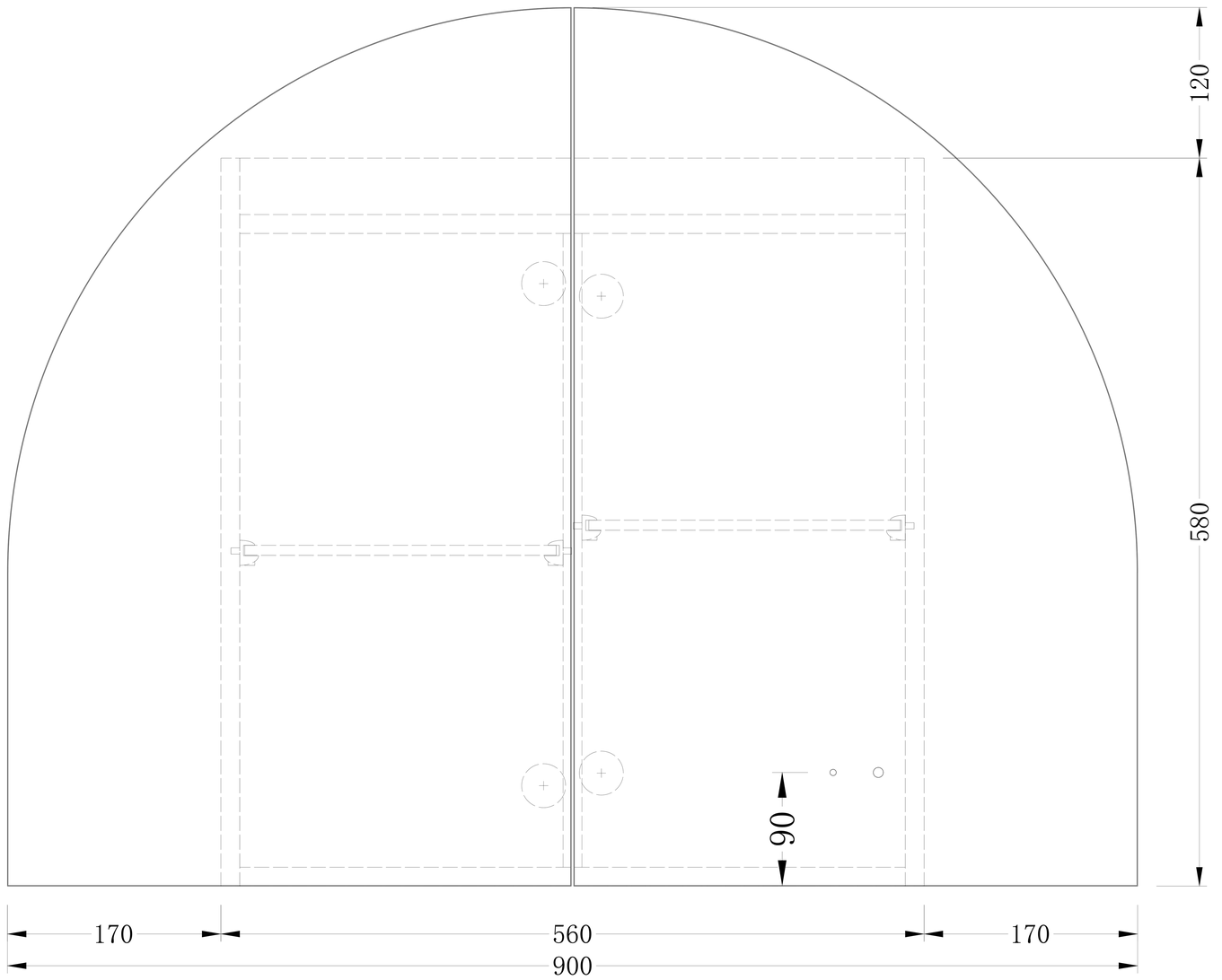
120
580
90
170
560
170
900

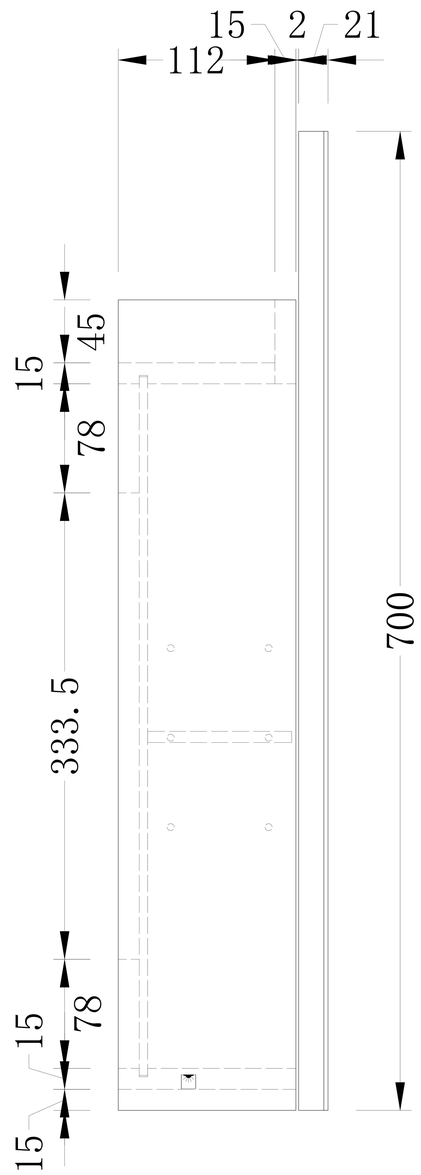
15
2
21
112
45
15
78
333.5
15
78
15
15
700

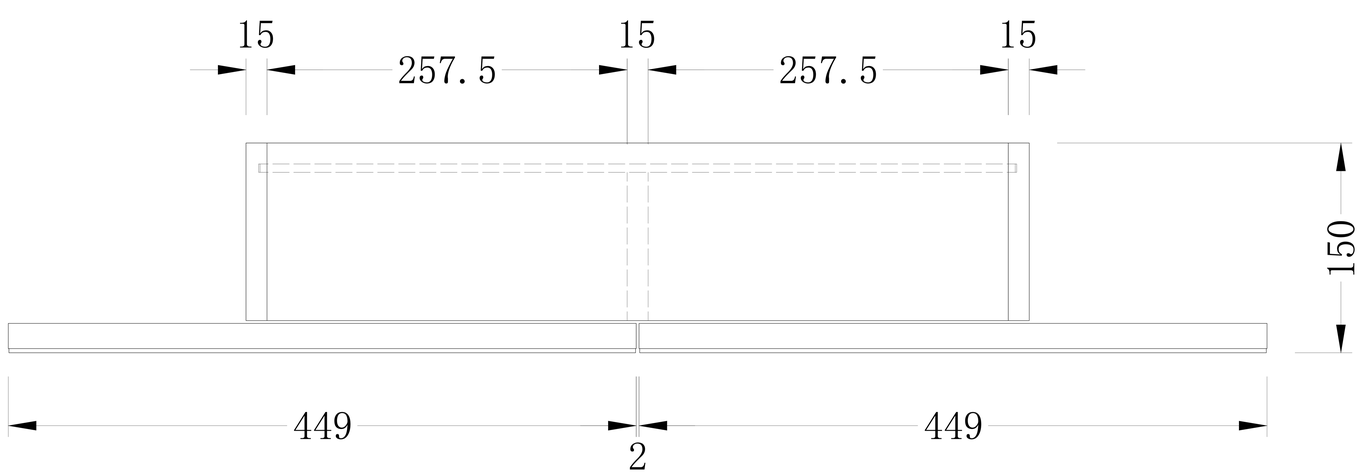
15
257.5
15
257.5
15
150
449
2
449